Spécifications

Tension :	12V c.c.
Spécifications du module DEL :	12V c.c., 45 mA
Puissance (W) :	0,24 watts
Durée de vie moyenne de la DEL :	50 000 heures
Couleur de la DEL :	
Fini du couvercle:	
Fini du tube :	Aluminium
Emballage :	Emballage individuel dans une boîte ondulée à 3 couches en 2 couleurs
Construction :	Le couvercle et le tube sont faits d'aluminium moulé sous pression pour une protection à la corrosion, robustesse, poids et une constance des finis.
Lentille :	Verre trempé givré
Options de câblage :	LW-18G-CL2 pour les applications dans le mur. LW-18G-BUR pour les applications enfouies.
Service d'homologation :	Homologué cETLus pour les endroits mouillés, isolés, dans le plafond, le mur et pour enfouissement direct.

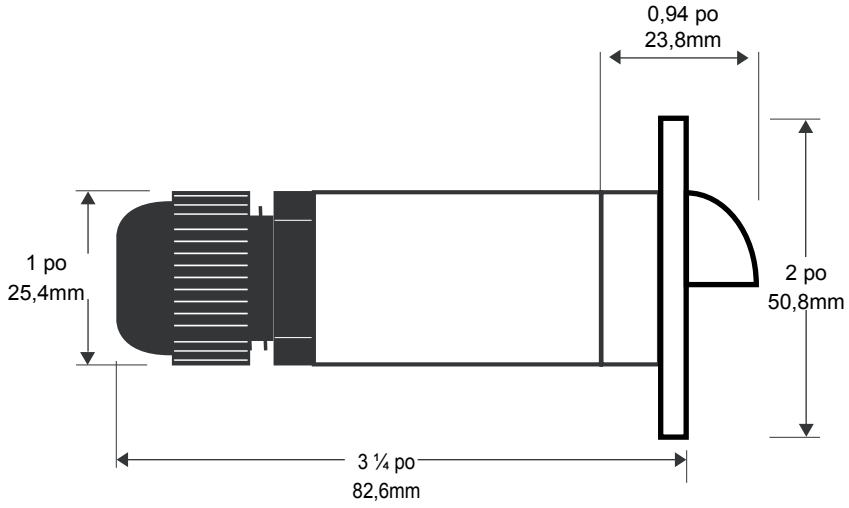

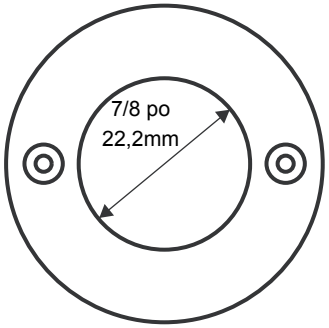

Révisions :

4		
3		
2		
1		

MAGIC LITE VOTRE PARTENAIRE D'ÉCLAIRAGE DE CONFIANCE	Projet :	Numéro de la pièce : LEDMD-S-XX-YY	Échelle : Approximative
	Produit : MINIDISC DEL ÉCOPE 12V	Type :	Date :